Przekrój B-B 1:20

Płyta denna siatka górna 1:20

Płyta denna siatka dolna 1:20

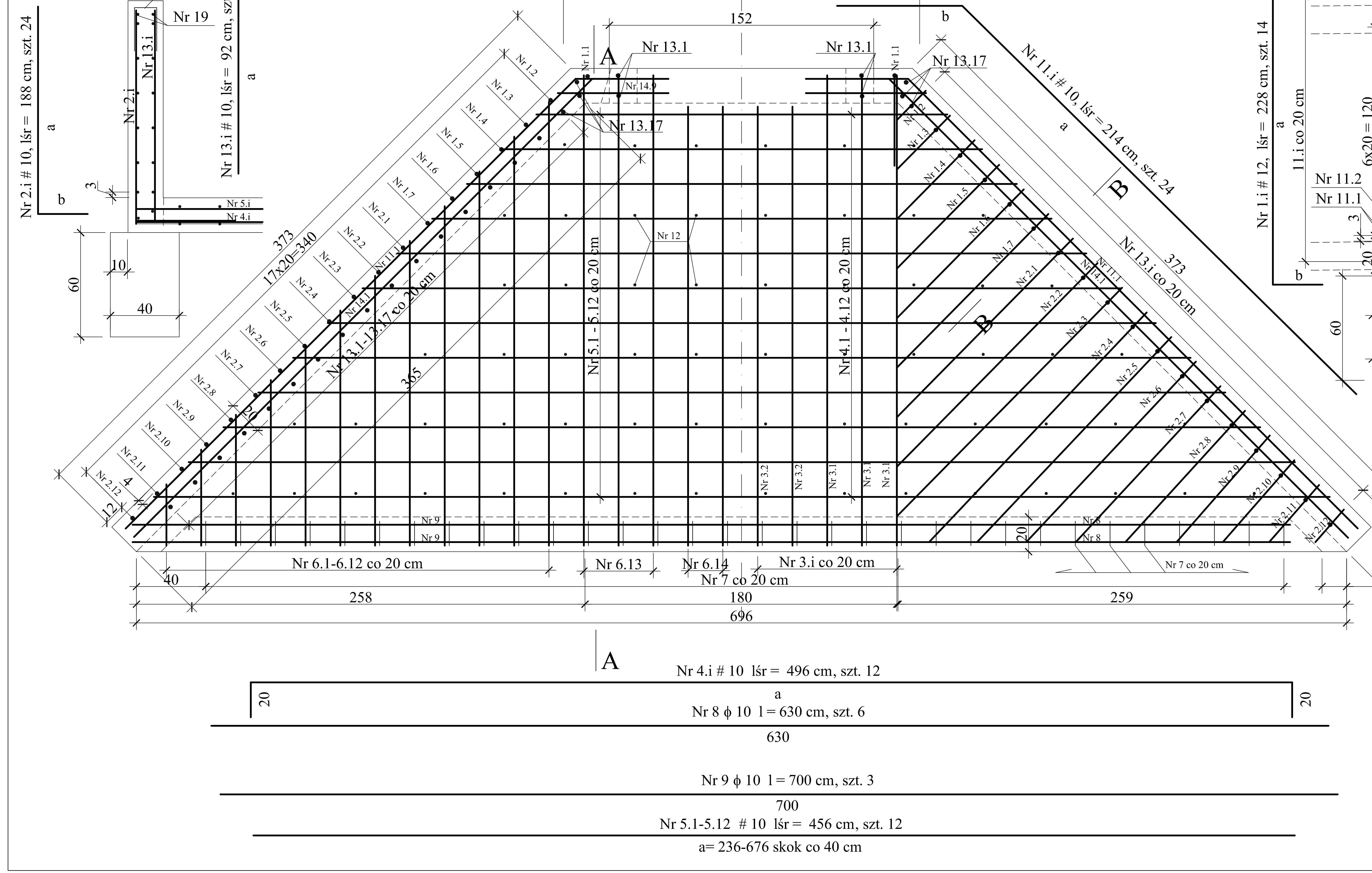

Przekrój A-A 1:20

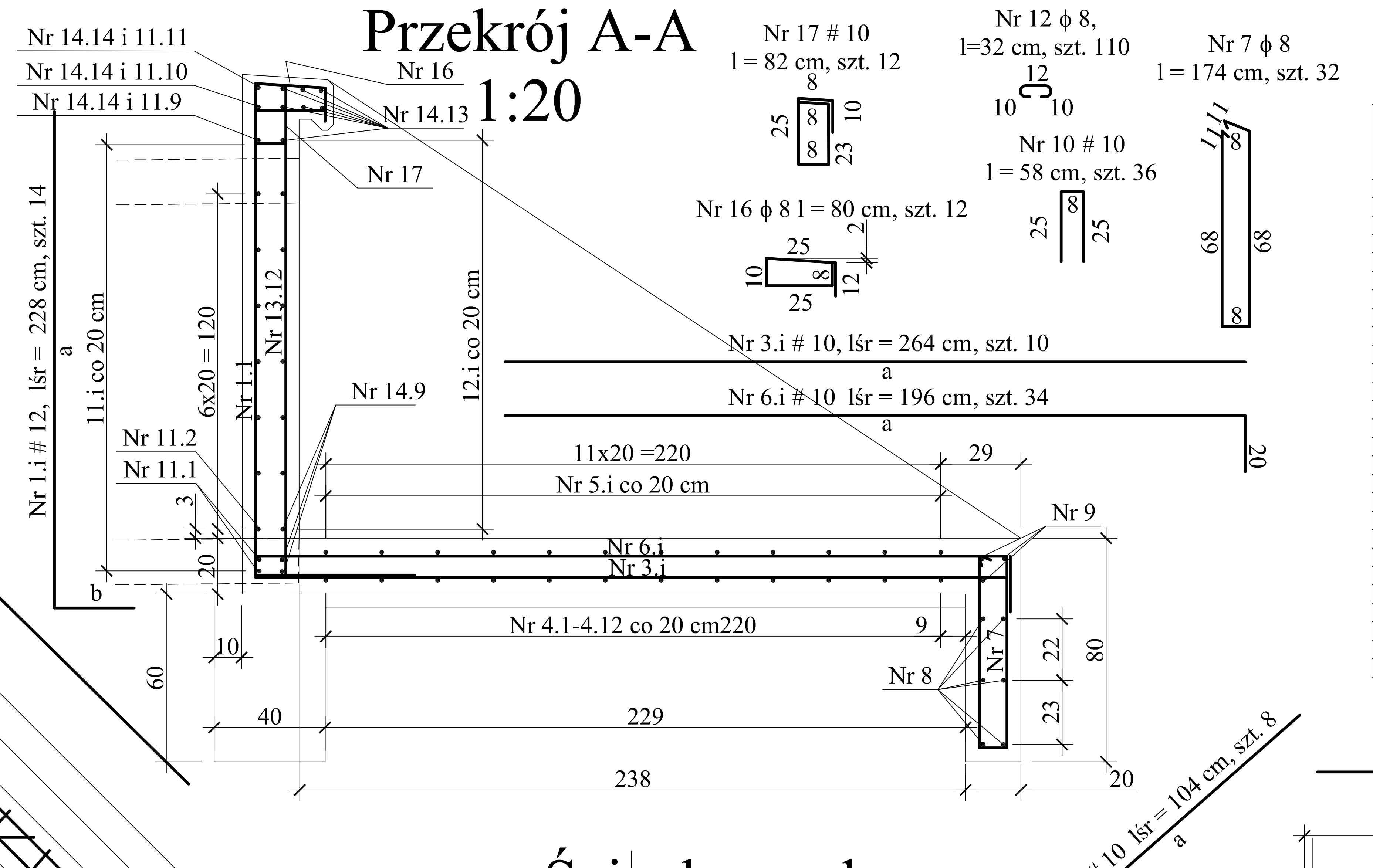

ZESTAWIENIE STALI ZBROJENIOWEJ Wlot szt. 1

Nr pręta	Średnica pręta [mm]	Dł. elem. ($l_{śr}$) [cm]	Ilość w 1 el. [szt]	Ilość łącznie [szt]	Długość łączna [m] St3SX ϕ 8	St3SX ϕ 10	18G2 # 10	18G2 # 12
1.i	# 12	śr. 228	14		-	-	-	31,92
2.i	# 10	śr. 188	24		-	-	45,12	-
3.i	# 10	śr. 264	10		-	-	26,40	-
4.i	# 10	śr. 496	12		-	-	59,52	-
5.i	# 10	śr. 456	12		-	-	54,72	-
6.i	# 10	śr. 196	34		-	-	66,64	-
7	ϕ 8	174	32		55,68	-	-	-
8	ϕ 10	630	6		-	37,80	-	-
9	ϕ 10	700	3		-	21,00	-	-
10	ϕ 8	58	36		20,88	-	-	-
11.i	# 10	śr. 214	24		-	-	51,36	-
12	ϕ 8	32	110		35,20	-	-	-
13.i	# 10	92	50		-	-	46,00	-
14.i	# 10	śr. 152	48		-	-	72,96	-
15.i	# 10	śr. 104	8		-	-	8,32	-
16	ϕ 8	80	12		9,60	-	-	-
17	# 10	82	12		-		9,84	-
18	ϕ 10	423	4		-	16,92	-	-
Długość sumaryczna [m]					121,36	75,72	440,88	31,92
Masa jednostkowa [kg/m]					0,395	0,617	0,617	0,888
Masa wg średnic [kg]					47,94	46,72	272,02	28,34
Masa wg gat. stali [kg]					94,7		300,4	
Masa całkowita [kg]					395,1			

Nr	a	b	l	Ilość
1.1	175	52	227	2
1.2	173	24	197	2
1.3	169	44	213	2
1.4	160	64	224	2
1.5	151	84	235	2
1.6	142	104	246	2
1.7	133	124	257	2
				14

Nr 1.i # 10, lśr = 228 cm

Nr	a	b	l	Ilość
2.1	122	144	266	2
2.2	113	164	277	2
2.3	103	184	287	2
2.4	94	182	276	2
2.5	84	162	246	2
2.6	75	142	217	2
2.7	65	122	187	2
2.8	56	102	158	2
2.9	46	82	128	2
2.10	37	62	99	2
2.11	27	42	69	2
2.12	18	22	40	2
				24

Nr 2.i # 10, lśr = 188 cm

Nr	a	Ilość
3.1	271	6
3.2	253	4
		10

Nr 3.i #10, lśr = 264 cm

Nr	a	l	Ilość
4.1	676	716	1
4.2	636	676	1
4.3	596	636	1
4.4	556	596	1
4.5	516	556	1
4.6	476	516	1
4.7	436	476	1
4.8	396	436	1
4.9	356	396	1
4.10	316	356	1
4.11	276	316	1
4.12	236	276	1
			12

Nr 4.i #10, lśr = 496 cm

Nr	a	l	Ilość
6.1	35	55	2
6.2	55	75	2
6.3	75	95	2
6.4	95	95	2
6.5	115	135	2
6.6	135	155	2
6.7	155	175	2
6.8	175	195	2
6.9	195	215	2
6.10	215	235	2
6.11	235	255	2
6.12	255	275	2
6.13	270	270	6
6.14	252	272	4
			34

Nr 6.i #10, lśr = 196 cm

Nr	a	Ilość
15.1	118	4
15.2	90	4
		8

Nr 15.i #10, lśr = 104 cm

Nr	a	b	l	Ilość
11.1	364	50	414	4
11.2	360	37	348	2
11.3	313	21	296	2
11.4	272	15	249	2
11.5	230	13	212	2
11.6	189	17	178	2
11.7	147	25	151	2
11.8	106	43	131	2
11.9	64	25	71	2
11.10	39	25	55	2
11.11	25	25	50	2
				24

Nr 11.i # 10, lśr = 214 cm

Nr	a	Ilość
13.1	27	6
13.2	36	6
13.3	44	2
13.4	53	6
13.5	61	2
13.6	73	2
13.7	83	2
13.8	92	2
13.9	102	2
13.10	110	2
13.11	120	2
13.12	128	2
13.13	139	2
13.14	148	2
13.15	158	2
13.16	168	2
13.17	178	6
		50

Nr 13.i ϕ 10, lśr = 92 cm

Nr	a	Ilość
14.1	362	6
14.2	313	2
14.3	268	2
14.4	223	2
14.5	186	2
14.6	145	2
14.7	102	2
14.8	60	2
14.9	47	6
14.10	22	4
14.11	15	4
14.12	30	4
14.13	192	7
14.14	204	3
		48

Nr 14.i ϕ 10, lśr = 152cm

MATERIAŁY

Beton: B30 F150 W8

Stal: 18G2-b, St3SX-b

Uwaga:
Dopuszcza się zastosowanie stali RB500W/BSt500S zamiast stali 18G2-b.

Ścianka czołowa od strony wylotu 1:20

Ścianka czołowa od strony naziomu 1:20

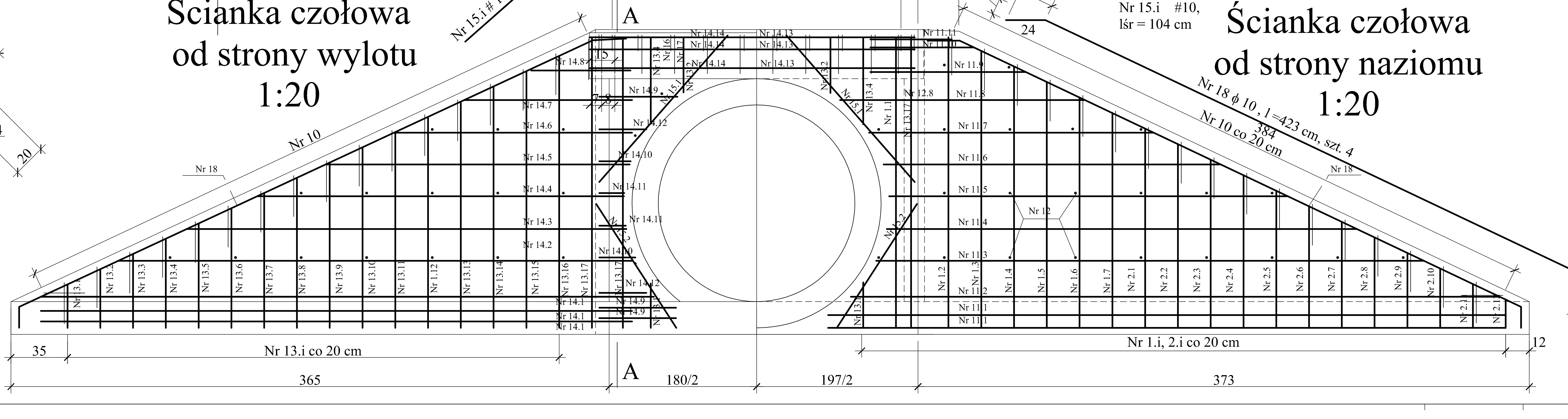

Zamawiający	Gmina Miejska Żory Al. Wojska Polskiego 25, 44-240 ŻORY		
Jednostka projektowa	Profil Sp. z o.o. 02-305 Warszawa, Aleje Jerozolimskie 144 tel: (+022) 823 63 88, 823 53 09, 823 63 67 fax: 823 69 05 www.profilsp.com.pl poczta@profilsp.com.pl		
Stadium: Projekt Wykonawczy	Zadanie: Przebudowa i wzmocnienie nawierzchni odcinka DK 81 w Żorach		
Nr tomu: 03/02	Obiekt budowlany: DK 81 w Żorach		
Branża: Obiekty inżynierskie Kod CPV: 45233000	Tytuł rysunku: Przepust w km 1+183,43 (istn. km 35+693,43) - przebudowa i remont konstrukcji Zbrojenie głowicy wlotu i wylotu		
Stanowisko	Imię i nazwisko	Nr uprawnień	Podpis
Kierownik Zadania	mgr inż. Marek Kempski	nr upr. 475/88/UW	
Główny Projektant	mgr inż. Artur Tarasewicz	Nr 572/87/UW	
Projektant	mgr inż. Marek Kempski	nr upr. 475/88/UW	
Opracował	mgr inż. Bartosz Rząśnicki		
Opracował	-		
Sprawdzający	inż. Stanisław Piasecki	KBUa-2126/1100/66	

Nr arch.	Data opracowania	Skala	Nr rys. - arkusz	Nr egz.
2006/063	05.2006 r.	1:20	4	